Disegno con quote indicative - *Drawing with approximate dimensions*

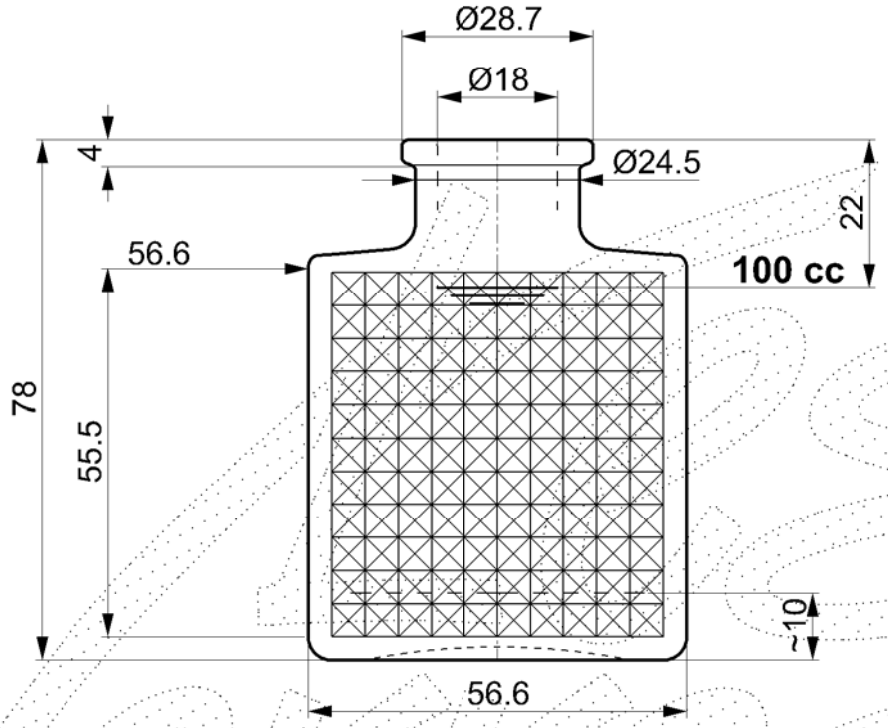

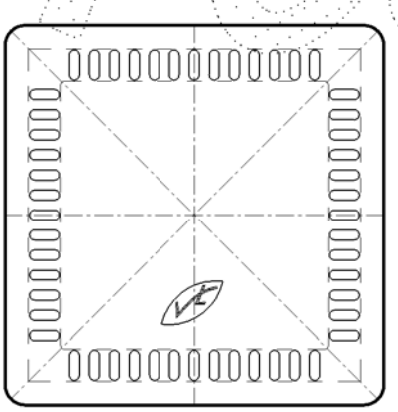

Les Verres	**Qubo Diamantato 100 ml**			N° DISEGNO *Drawing* 0158	I.MOD. *Mod. I.* 1
	CAPACITÀ NOM. *Capacity* 100 cc	CAPACITÀ R.B. *Brimful Capacity* 108 cc		PESO VETRO *Glass Weight* ~230 gr	
	IMBOCCATURA *Finish* Fascetta			FORO MINIMO PASSANTE *Minimum Through Hole* Ø16	